ՄԻԱՁՈՒՅԼ ՊԱՐԶՈՒՆԱԿ Պ-1 Մ1:50

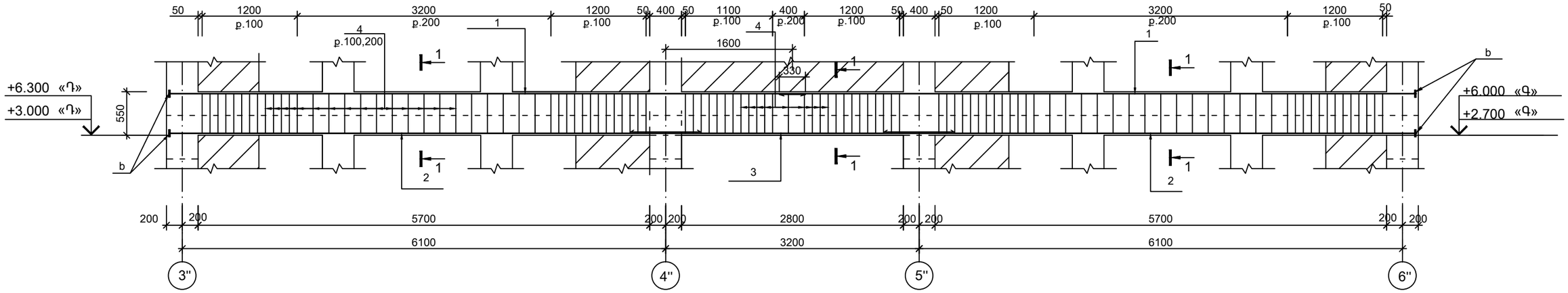

1-1 Մ1:20
«Դ»ԱՌԱՆՑՔ

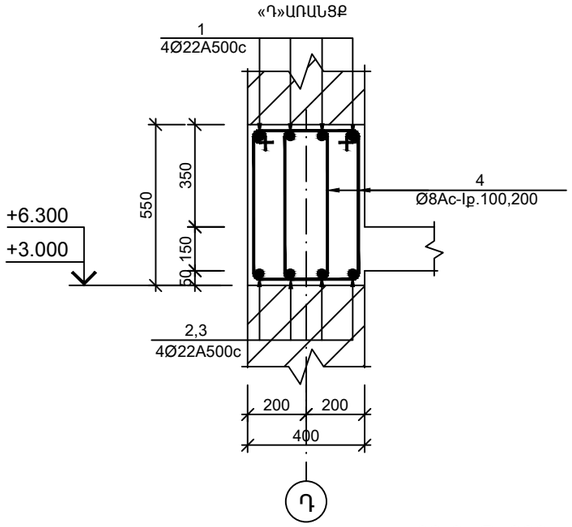

1-1 Մ1:20
«Գ»ԱՌԱՆՑՔ

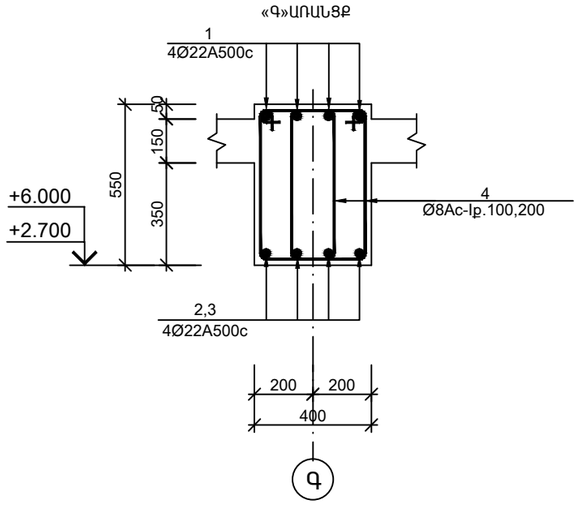

1-1 Մ1:20

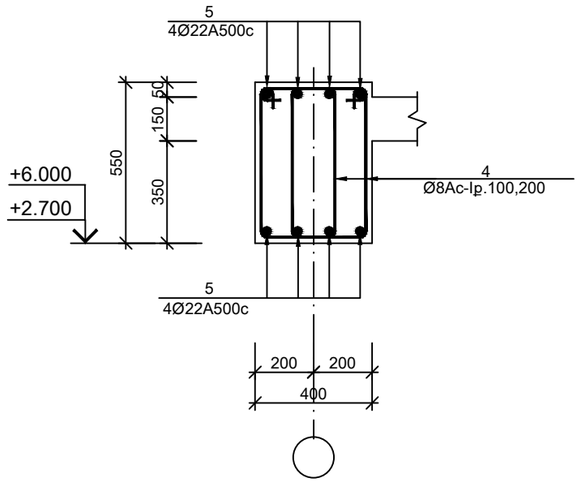

ՄԻԱՁՈՒՅԼ ՊԱՐԶՈՒՆԱԿ Պ-2 Մ1:50

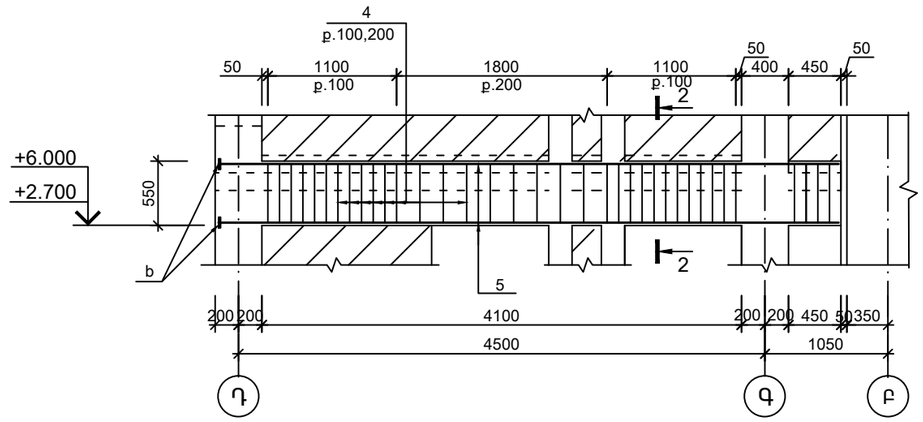

ԵՌԱԿՑՈՒՄ ՀՈՐԻԶՈՆԱԿԱՆ ԷԼԵՄԵՆՏԵՐԻ ՀԱՄԱՐ

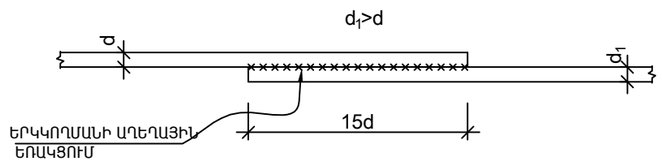

Տնօրեն	Մ.Հուսնյան		<<TTV-01>>ԱԶԱՏԱՄՈՒՏ ԳՅՈՒՂԻ ՄԱՆԿԱՊԱՐՏԵԶԻ ՄԵԿ ՄԱՄՆԱՀԵՆՔԻ ՎԵՐԱԿԱՌՈՒՑՈՒՄ			
ՆԳԵ	Ստեփանյան					
Նախագծեց	Խաստյան		Ճարտարապետաշինարարական մաս	փուլ	թերթ	թերթեր
Ստուգեց	Մ.Հուսնյան			ԱՆ	ՃՇ-49	69
			ՄԻԱՁՈՒՅԼ ՊԱՐԶՈՒՆԱԿՆԵՐ Պ-1, Պ-2	«ՄԱՌԱ ԵՎ ԴՈՒՍՏՐԵՐ» ՍՊԸ		